MAQTAINER SPA - CONTEMAR

MÓDULO MINI BATERÍA BAÑOS TECHO PLANO

C:\Users\Andrés Cataldo\Desktop\boxtainer.gif

MUROS Y TABIQUES	TABIQUERÍA	MADERA. PINO 2X2
	AISLACIÓN	FISITERM 50 MM.
	FORRO	FIBROCEMENTO RANURADO 6 MM.
	UNIÓN PLANCHA	MADERA PINTADA BLANCO
	TERMINACIÓN	ESMALTE AL AGUA BLANCO
CIELO	TABIQUERÍA	MADERA. PINO 2X1
	AISLACIÓN	FISITERM 50 MM.
	FORRO	FIBROCEMENTO LISO 4 MM.
	UNIÓN PLANCHA	MADERA PINTADA BLANCO
	TERMINACIÓN	ESMALTE AL AGUA BLANCO
PISO	TERMINACIÓN	VINILICO CONTINUO
	GUARDAPOLVO	MADERA CON BARNIZ NATURAL
PUERTA	PUERTA ACCESO	METÁLICA / FORRADA / CERRADURA POMO Y CERROJO CARCELERO
	PUERTA INTERIOR	NO CONTEMPLA
VENTANAS	ALUMINIO	ALUMINIO MATE TIPO CELOSÍA DE 0,46X0,55
	PROTECCION	NO CONTEMPLA
SISTEMA ELÉCTRICO	CONDUCTOR ENCHUFES	EVA Nº 2.5 ROJO Y BLANCO / CONECTOR CÓNICO
	CONDUCTOR ALUMBRADO	EVA Nº 1.5 ROJO Y BLANCO / CONECTOR CÓNICO
	CONDUCTOR TIERRA	EVA Nº 1.5 VERDE / CONECTOR CÓNICO
	CONDUIT CORRUGADO	1 / 2 / ABRAZADERAS CADA 50 CM.
	CAJA DERIVACIÓN	PLÁSTICA
	LLEGADAS A CAJA	PLÁSTICA
	TABLERO	EMBUTIDO DE 5 PUESTOS
	INTERRUPTOR	9/ 15 Y 9/ 12 CON ENCHUFE DISTRIBUCION SEGÚN DIAGRAMA
	ENCHUFE	DOS SIMPLES
	LUMINARIAS	DOS LED SOBREPONER CIRCULAR 18W Y UNA TIPO TORTUGA
	PUNTO DE RED	NO CONTEMPLA
	TIERRA PROTECCIÓN	PERNO BRONCE PARTIDO 1/2
	EMPALME	ENCHUFE INDUSTRIAL HEMBRA 220
INSTALACIÓN SANITARIA	ARTEFACTOS	RECEPTÁCULO 0,7 X 0X7 / WC Y LO CON PEDESTAL
	BIOMBO DUCHAS	NO CONTEMPLA
	BIOMBO WC	NO CONTEMPLA
	GRIFERIA	CROMADAS
	AGUA POTABLE	CÑ PPR PN20 EMBUTIDA AGUA FRIA EN WC Y LO
		CÑ PPR PN20 EMBUTIDA AGUA FRIA Y CALIENTE EN DUCHAS
	ALCANTARILLADO	PVC SANITARIO , DESCARGA HACIA ABAJO INDIVIDUAL
ACCESORIOS Y MOBILIARIO	TERMO ELECTRICO	NO CONTEMPLA
	DETECTOR HUMO	NO CONTEMPLA
PINT EXT.	ANTICORROSIVO	ESTANDAR
	ESMALTE	RAL 7035
TECHO	DOS AGUAS	MADERA
TIPO	MODULO 2,85X1,5 MTS.	MINI BATERÍA BAÑOS 1003
	MODIFICACION RV.	FECHA 00 00 0000

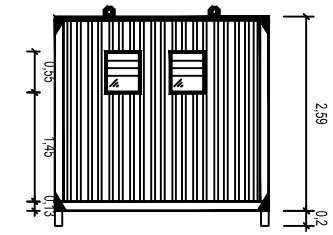

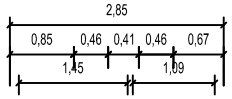

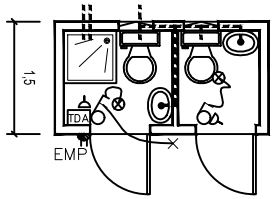

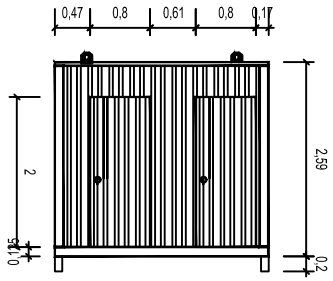

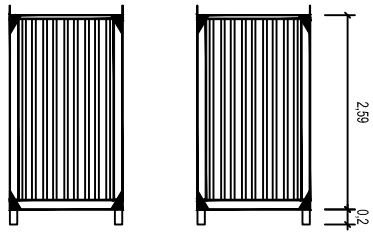

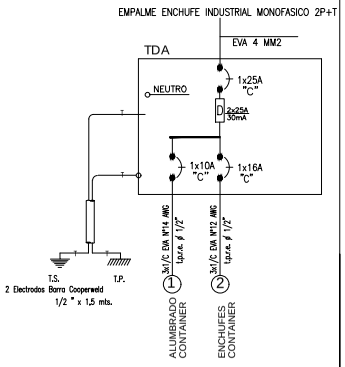

DIAGRAMA UNILINEAL

RECIBIDO POR

FECHA